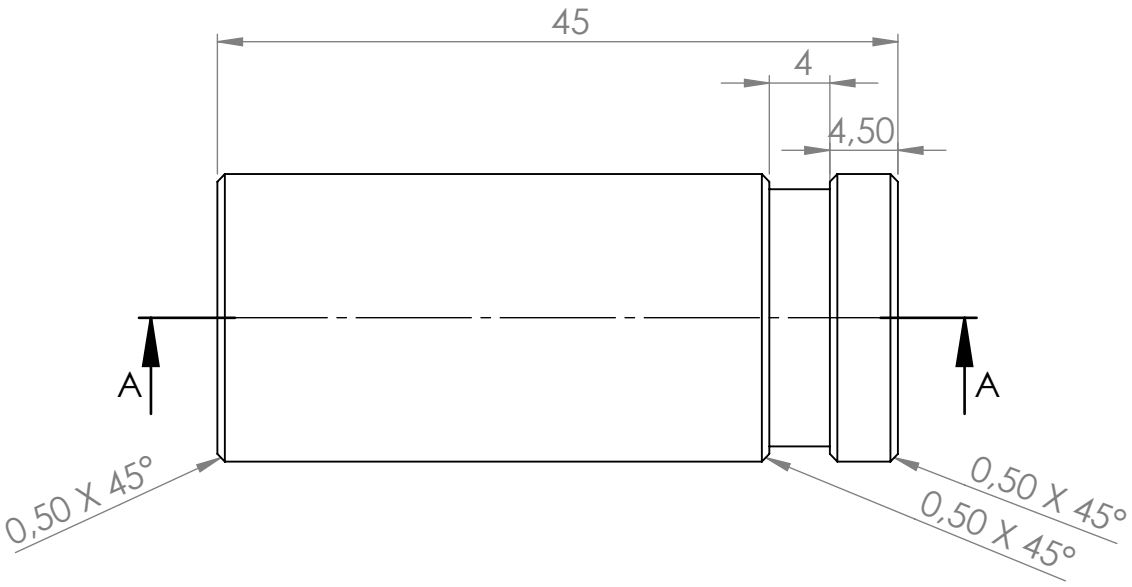


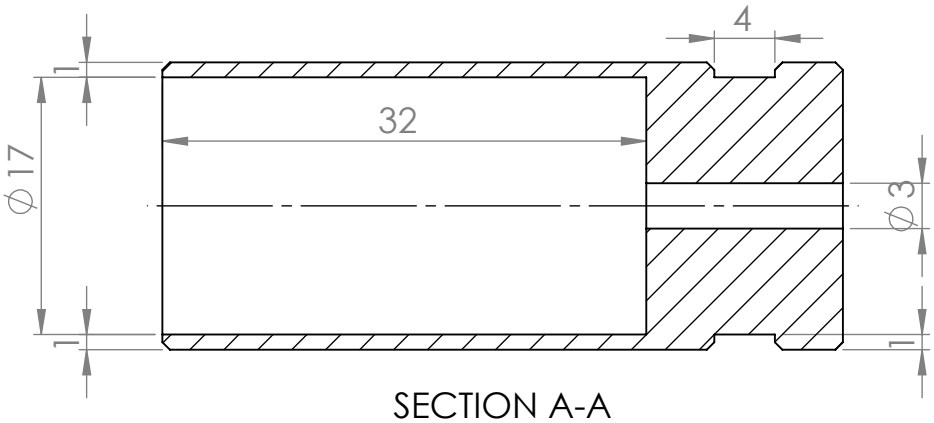


SECTION A-A

| | | | |
|---|---|---|---|
| AKSİ BELİRTİLMEDİĞİ SÜRECE:<br>BOYUTLAR MİLİMETREDİR<br>YÜZEY CİLASI:<br>TOLERANSLAR:<br>DOĞRUSAL:<br>AÇISAL: | BİTİRME: | KESKİN KENARLARI PAHLAYIN VE KIRIN | TEKNİK RESMİ ÖLÇEKLENDİRMEYİN / REVİZYON |

| | İSİM | İMZA | TARİH |
|---|---|---|---|
| ÇİZEN | | | |
| DENET. | | | |
| ONAY. | | | |
| ÜRET. | | | |
| KALİTE | | | |

BAŞLIK:

MALZEME:

AĞIRLIK:

RESİM NO.

A3

ÖLÇEK:2:1

SAYFA 1 / 1

rod başı teknik resim