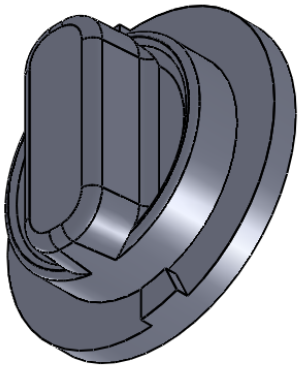

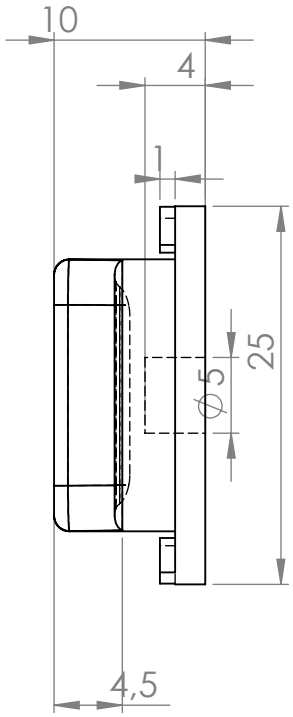
10
4
1
25
⌀5
4,5

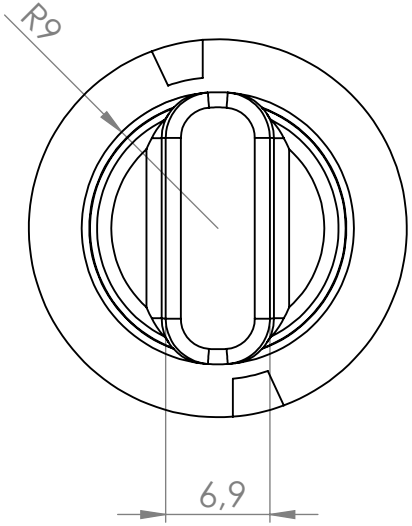
R9
6,9