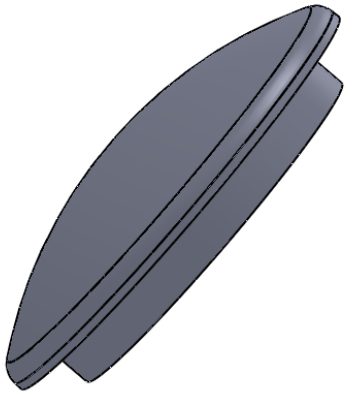

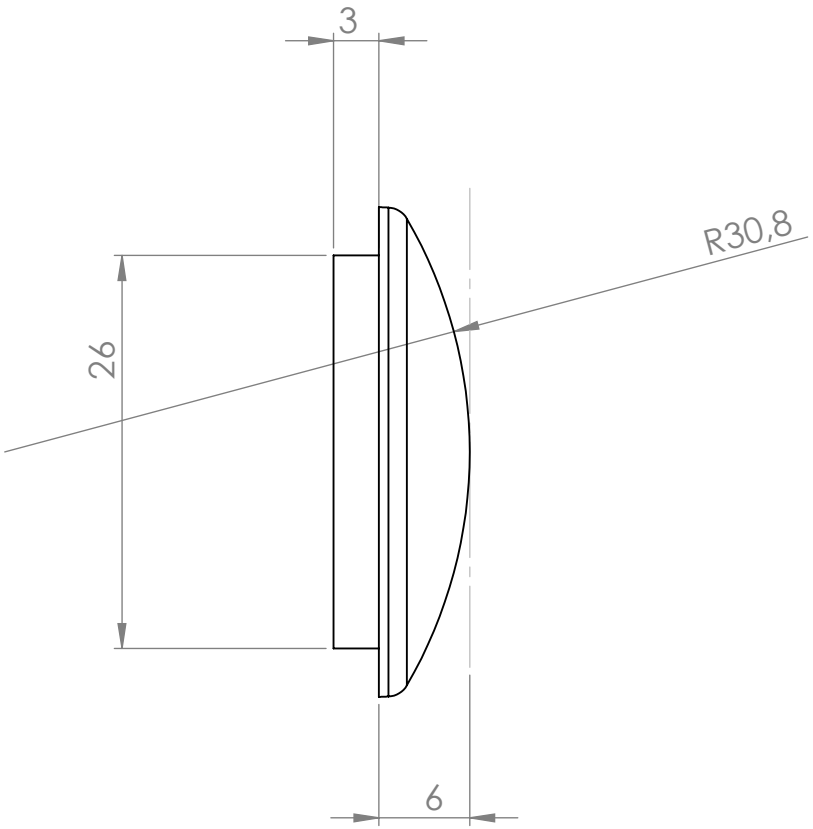
3
R30,8
26
6