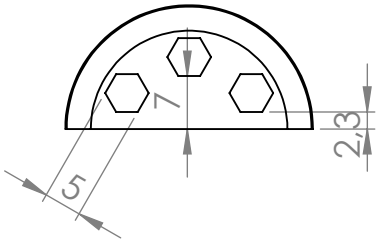
7
2,3
5

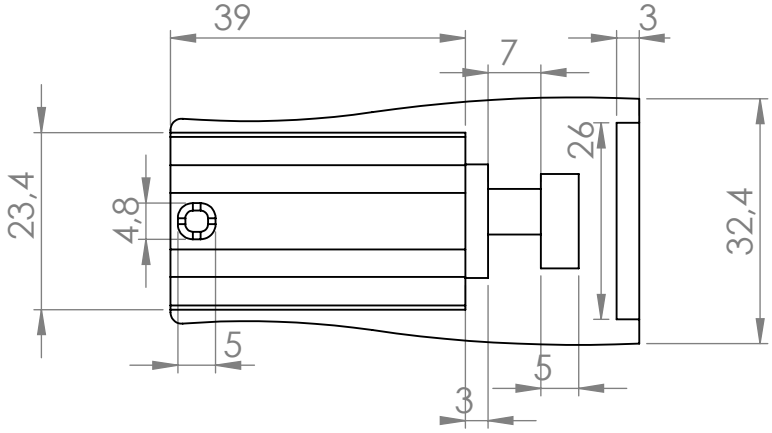
39
7
3
23,4
4,8
26
32,4
5
5
3

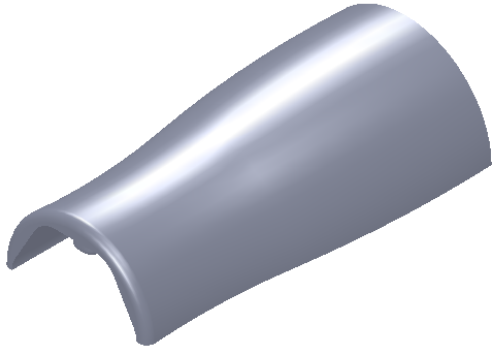

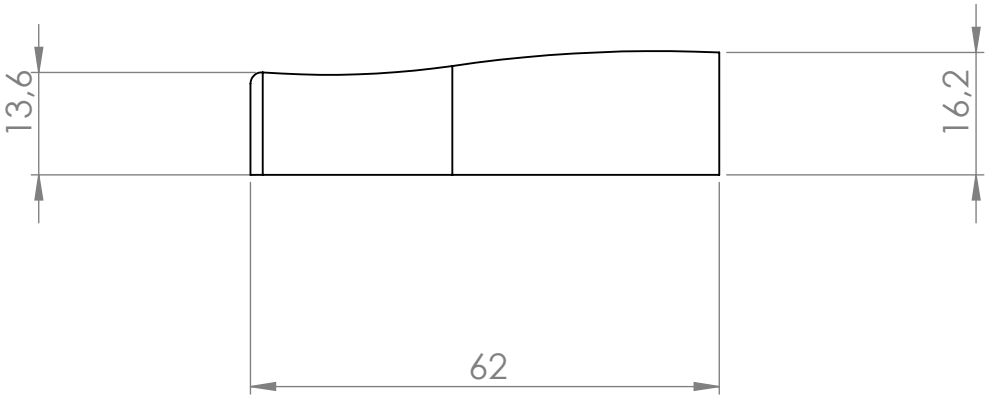
13,6
16,2
62