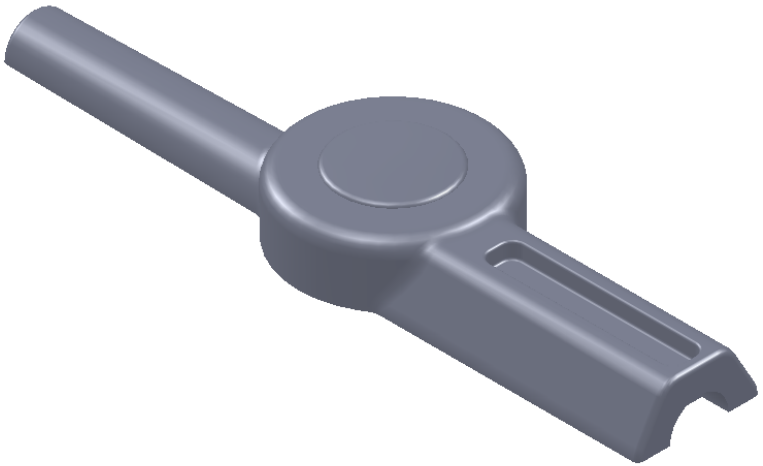

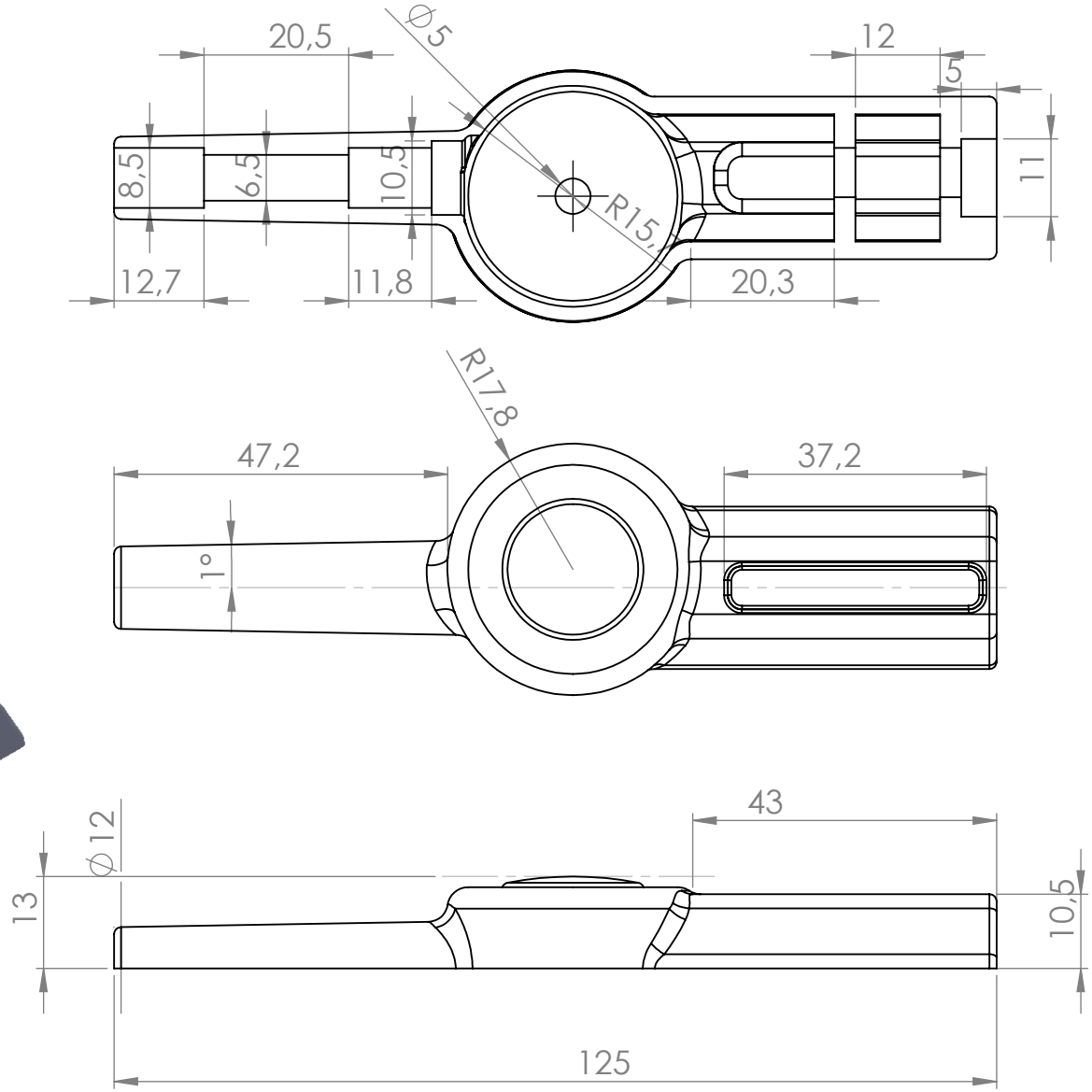
20,5
∅5
12
5
8,5
6,5
10,5
11
R15,
12,7
11,8
20,3
R17,8
47,2
37,2
1°
43
∅12
13
10,5
125