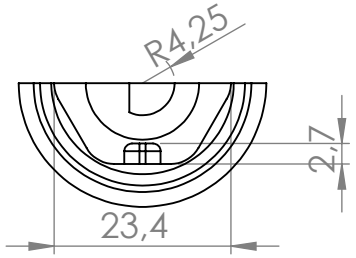
R4,25
2,7
23,4

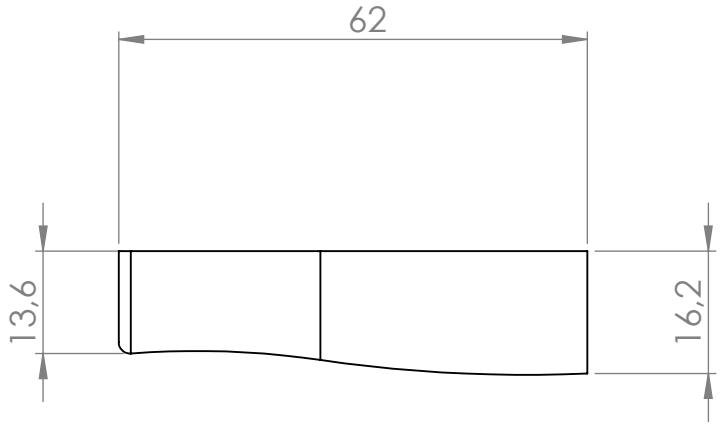
62
13,6
16,2

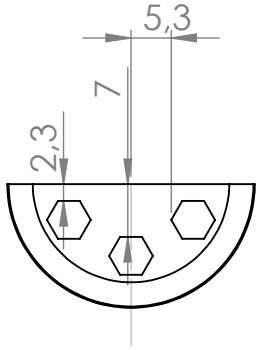
5,3
7
2,3

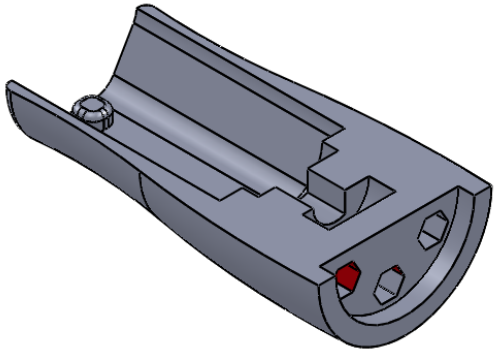

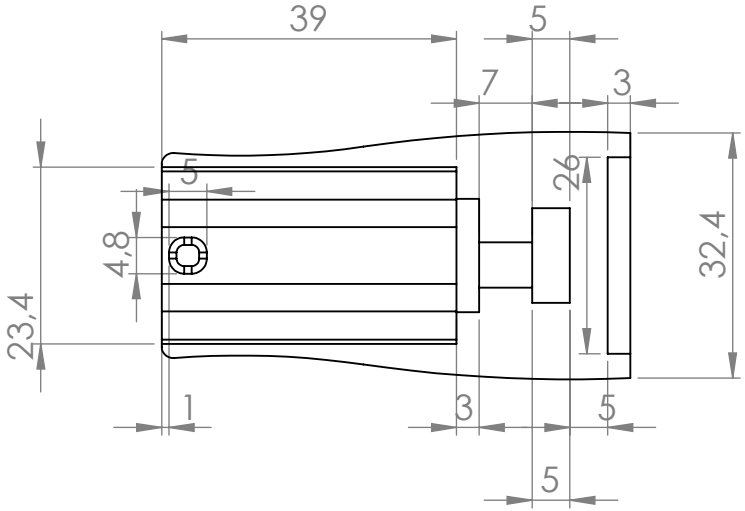
39
5
7
3
5
26
4,8
32,4
23,4
1
3
5
5